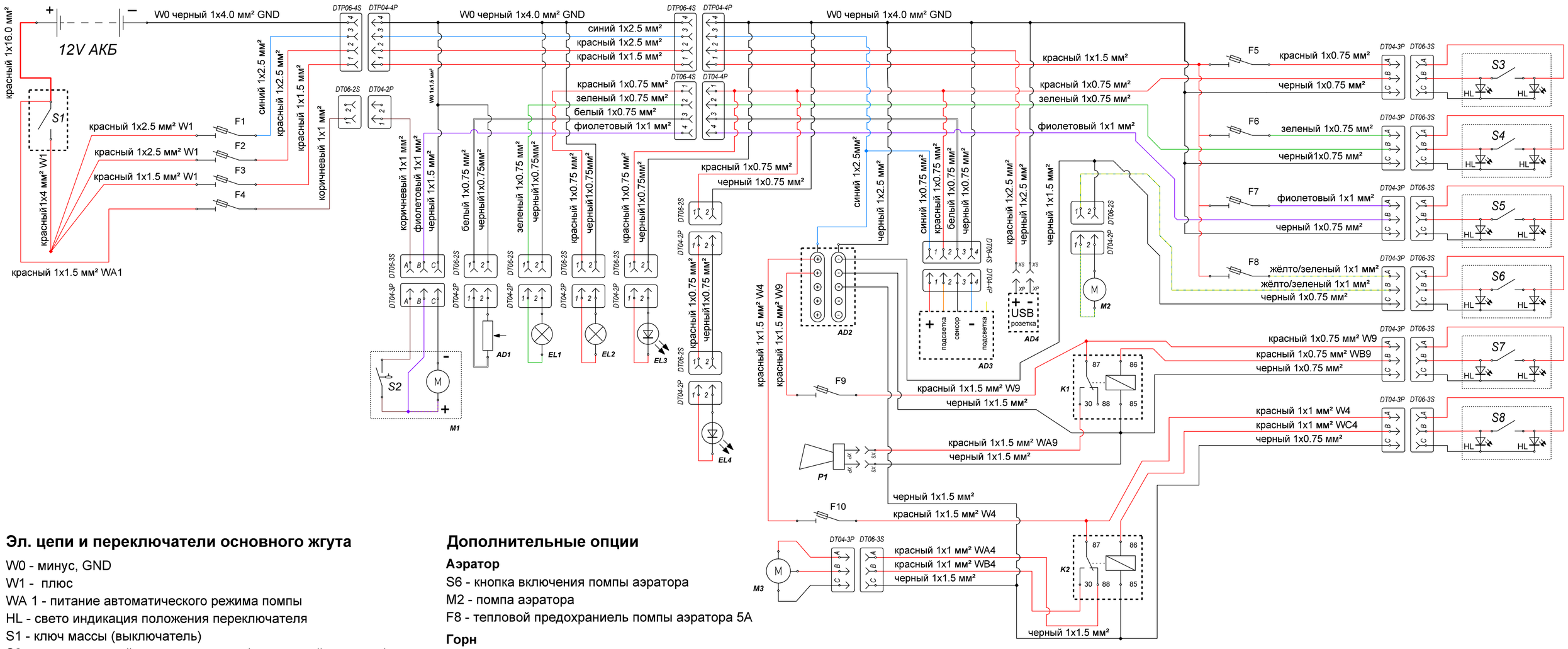


## Эл. цепи и переключатели основного жгута

W0 - минус, GND
W1 - плюс
WA 1 - питание автоматического режима помпы
HL - свето индикация положения переключателя
S1 - ключ массы (выключатель)
S2 - автоматический режим в.о помпы (встроенный поплавок)
S3 - кнопка включения ходовых огней
S4 - кнопка включения стояночного огня
S5 - кнопка включения водоотливной помпы

## Потребители основного жгута

M1 - автоматическая водоотливная помпа
EL1 - лампа стояночного огня
EL2 - лампа ходового огня (корма)
EL3 - лампа ходового огня (правый борт)
EL4 - лампа ходового огня (левый борт)
AD1 - датчик уровня топлива
AD2 - шина дополнительного питания
AD3 - указатель уровня топлива
AD4 - USB розетка (прикуриватель)

## Предохранители основного жгута

F1 - тепловой предохранитель шины дополнительного питания 10А
F2 - тепловой предохранитель USB розетки или прикуривателя 10А
F3 - тепловой предохранитель питания кнопок 10А
F4 - тепловой предохранитель автоматического режима в.о помпы 5А
F5 - тепловой предохранитель ламп ходовых навигационных огней 3А
F6 - тепловой предохранитель лампы стояночного огня 3А
F7 - тепловой предохранитель водоотливной помпы 5А

## Дополнительные опции

**Аэратор**

S6 - кнопка включения помпы аэратора
M2 - помпа аэратора
F8 - тепловой предохраниель помпы аэратора 5А

**Горн**

S7 - кнопка включения горна
P1 - горн (звуковой сигнал)
K1 - ЭМ реле
F9 - тепловой предохраниель горна 10А
W9 - плюс
WA9 - питание горна
WB9 - управляющий ЭМ реле

**Стеклоочиститель**

S8 - кнопка включения стеклоочистителя
M3 - мотор стеклоочистителя (дворник)
K2 - ЭМ реле
F10 - тепловой предохраниель стеклоочистителя 5А
W4 - плюс
WA4 - питание стеклоочистителя ( режим паркинг)
WB4 - питание стеклоочистителя
WC4 - управляющий ЭМ реле

**Внимание:** цвета проводов потребителей изображены в цвет основного жгута для большей информативности и могут отличаться от действительности.

VBOATS
TEXIKO
TECHNOLOGY IN DETAIL

**Схема электрическая, принципиальная для моделей:**

Волжанка 46 Fish
Волжанка 50 Fish

| Дата создания | Дата внесения изменений |
|---|---|
| 27/04/2025 | 05/06/2025 |